ՀԱՆԳՈՒՅՑ "Ա"

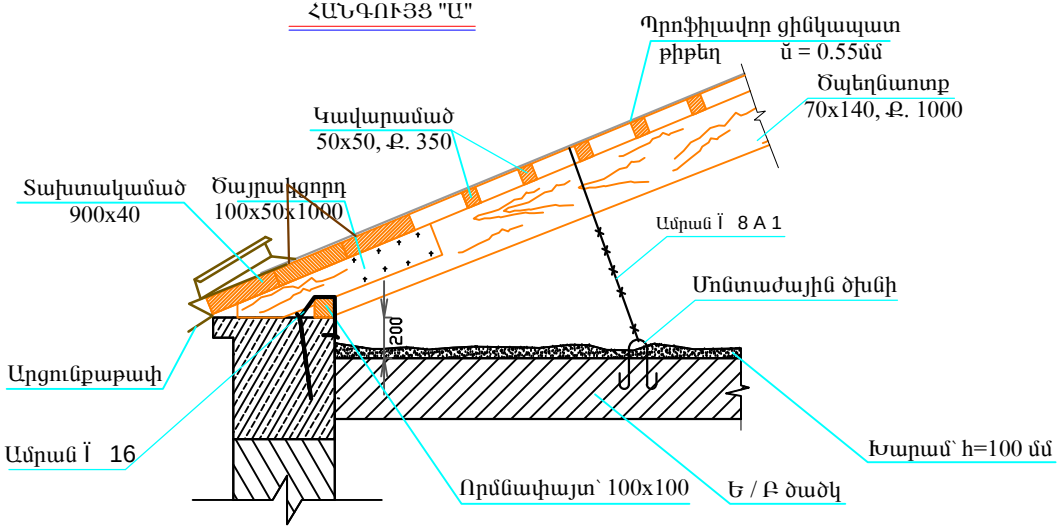

ՀԱՆԳՈՒՅՑ "Բ"

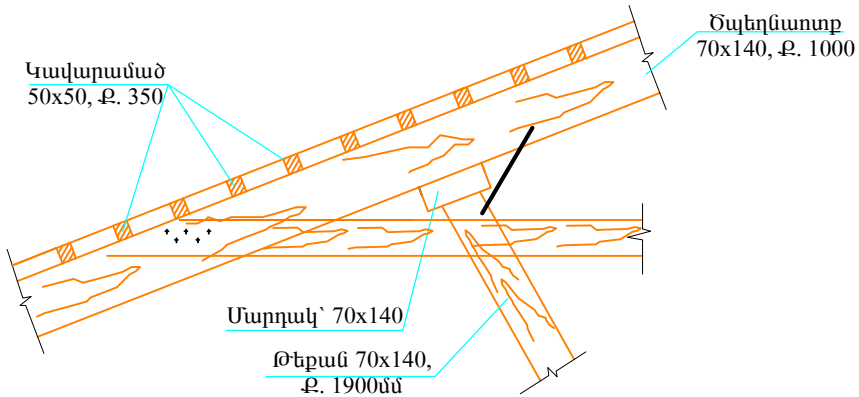

ՀԱՆԳՈՒՅՑ "Գ"

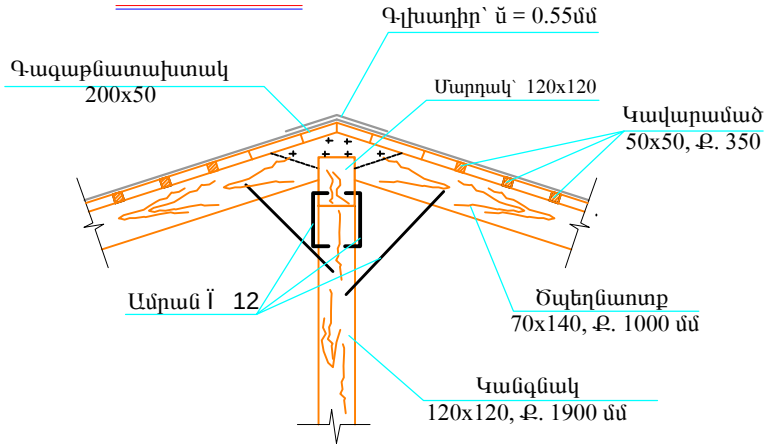

ՀԱՆԳՈՒՅՑ "Դ"

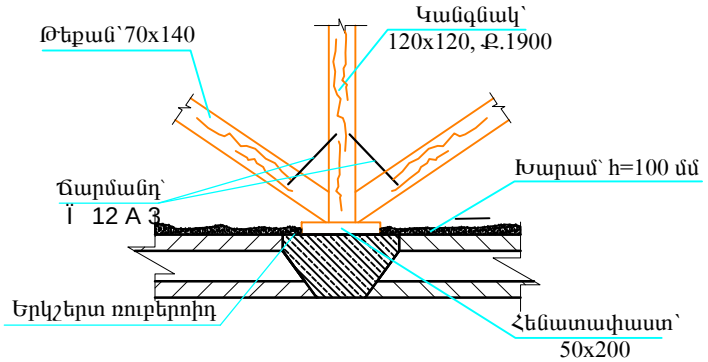

Ծանոթություն

1. Ցինկապատ ջրհավաքի վերջնամասը 10մմ ծռել դեպի վեր և ինքնաձիգ պտուտակով ամրացնել կավարամածին:
2. Պրոֆիլավոր ցինկապատ թիթեղը ամրացնել կավարամածին ինքնաձիգ պտուտակներով:
3. Սույն թերթը տես հաջորդ և նախորդ թերթերի հետ միասին:

Վեղի քաղաքի Գայի 9 շենքի տանիքի վերանորոգում							
ՏՆՕՐԵՆ	Մ.ՄՈՒՐԱԴՅԱՆ			ՏԱՆԻՔԻ ՎԵՐԱՆՈՐՈԳՈՒՄ	ՓՈՒԼ	ԹԵՐԹ	ԹԵՐԹԵՐ
Ն.Գ.Ճ	Ա.ՄԵԼԻՔՅԱՆ				ԱՆ	7	10
ՆԱԽԱԳԾ.	Վ. ՂԱԶԱՐՅԱՆ						
				Հանգույց "Ա", "Բ", "Գ", "Դ"	"ՏԵԽՇԻՆ" ՍՊԸ		